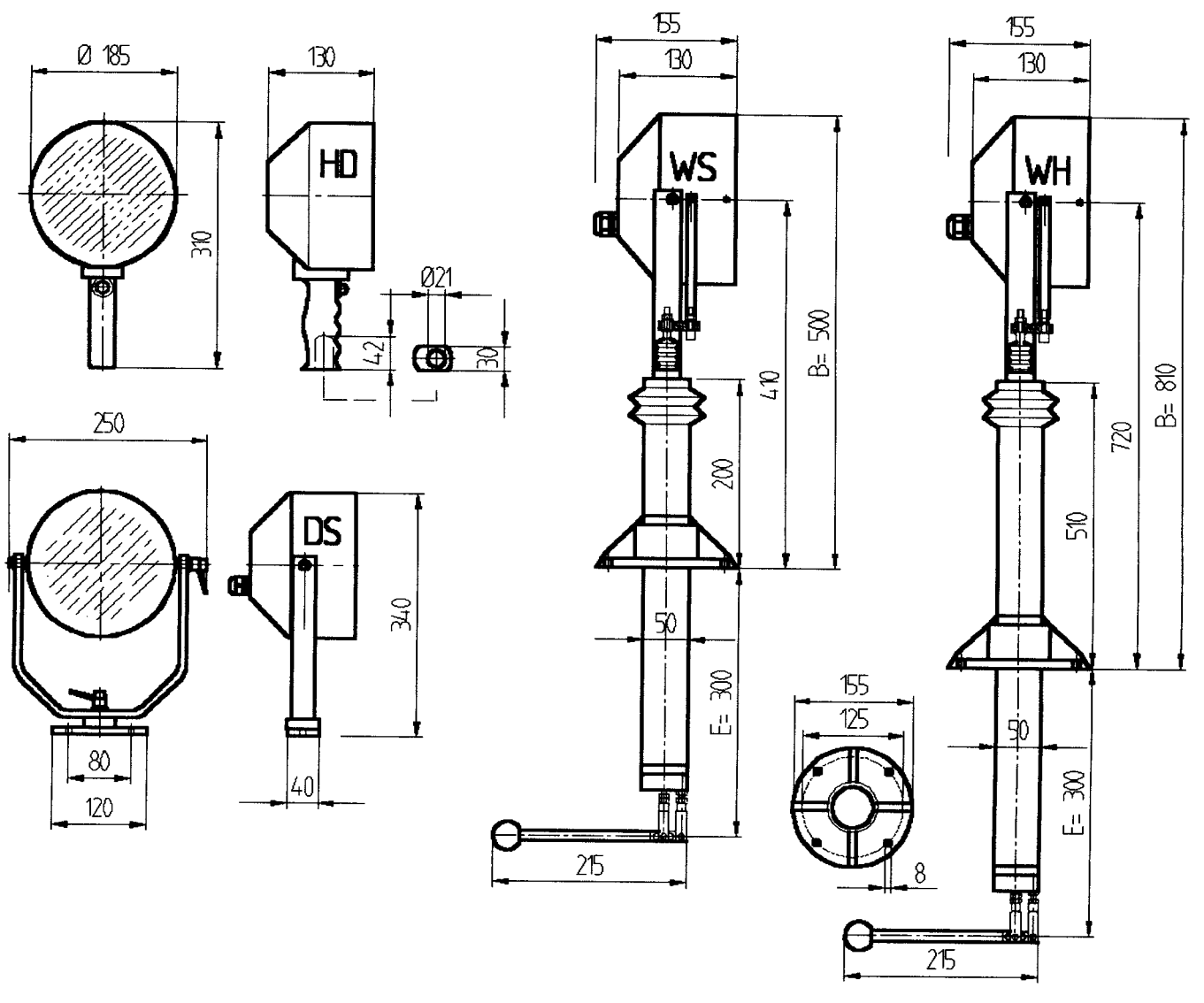
Ø 185
310
130
HD
Ø21
42
30
250
80
120
DS
340
40
155
130
WS
B= 500
410
200
50
E= 300
215
155
125
8
155
130
WH
B= 810
720
510
50
E= 300
215